Una MARCA GLOBAL con abastecimiento y crecimiento constante

Tecnología que genera confianza

VISTONY®
TECNOLOGÍA EN LUBRICACIÓN

Nuestro crecimiento **Internacional**

COMPROMETIDOS con la INNOVACIÓN

Vistony desde hace más de 30 años desarrolla lubricantes de la mejor calidad para proteger los equipos de las industrias que mueven al país. Siempre cerca y comprometidos con la innovación.

- Perú
- Chile
- Ecuador
- Bolivia
- Paraguay
- Colombia
- Costa Rica
- El Salvador
- Rep. Dominicana
- Guatemala
- España
- Marruecos
- India

UNA MARCA GLOBAL en constante crecimiento

Vistony es una marca consolidada en constante expansión en 4 continentes, presente en mercados muy exigentes con productos de clase mundial.

Solidez
y Calidad

CONFIANZA en abastecimiento asegurado

Contamos con una planta de lubricantes y grasas de más de 33,000 m² con personal altamente calificado, fabricamos nuestros propios envases y tenemos una capacidad de almacenamiento de más de 3 millones de galones de aceite básico.

Planta propia de envases para asegurar la cadena de producción.

7 reactores para producir grasas lubricantes.

Más de 7 mil posiciones de almacenamiento.

Capacidad de almacenamiento de más de 3 millones de galones de aceite básico.

Importamos bases en Flexitank que aseguran máxima limpieza en los productos terminados.

LABORATORIO DE CALIDAD MUNDIAL

Nuestro moderno laboratorio de calidad internacional, cuenta con personal altamente calificado para realizar ensayos. Nos permite desarrollar nuevos productos, realizar el control de calidad de productos terminados normados por ASTM (tanto para el análisis de aceites de nuestros clientes como para el control de calidad de la producción) y así cumplir con los más altos estándares internacionales de calidad y post venta.

Personal altamente calificado.

Equipos de última tecnología.

Control de calidad de productos en post venta y productos terminados.

Distribución
Nacional

CONFIANZA en nuestra propia flota

Nuestra flota de reparto propia cubre todo el territorio y siempre está cerca de los requerimientos de nuestros clientes.

CONFIANZA en abastecimiento continuo

Contamos con sucursales y almacenes propios en 19 ciudades del Perú, que nos permiten estar siempre cerca de nuestros clientes y asegurar abastecimiento permanente de productos.

- Lima
- Arequipa
- Chiclayo
- Cusco
- Huancayo
- Ica
- Iquitos
- La Merced
- Piura
- Pucallpa
- Puerto Maldonado
- Puno
- Tarapoto
- Trujillo
- Huaraz
- Cajamarca
- Jaén
- Tacna
- Huánuco

Certificaciones
y Homologaciones

CONFIANZA de calidad certificada

Nuestros productos son fabricados con las más estrictas normas y métodos de calidad, de acuerdo con los estándares de organismos internacionales.

Certificados ISO 9001, 14001 y 45001

Nuestras certificaciones garantizan la calidad de nuestros productos, sistemas de gestión y protección al medio ambiente.

ISO 9001 — SC 5881-1

ISO 14001 — SA-CER749612

ISO 45001 — ST-CER749616

Reconocimiento de Huella de Carbono

Contamos con el reconocimiento oficial del Estado peruano por gestionar adecuadamente las emisiones de Gases de Efecto Invernadero (GEI) en beneficio del ambiente.

Certificado de calidad ISO 22241

Nuestra urea automotriz está certificada bajo estándar ISO 22241.

Homologaciones de fabricantes

Nuestras homologaciones aseguran el respaldo de los principales fabricantes automotrices del mundo, respecto de la calidad de lubricantes Vistony.

(*) **FORZA RAYGOLD CK-4 SAE 15W-40** Esta Homologado y reconocido por los mejores fabricantes de motores de vehículos, adaptándose a las necesidades específicas de cada tipo de motor.

Cummins

DEUTZ

Mercedes-Benz

MACK

atiel
DRIVING STANDARDS IN LUBRICANT TECHNOLOGY

RENAULT

M051VIS199 MA2

M051VIS168 MA2

VOLVO
Groups trucks technology

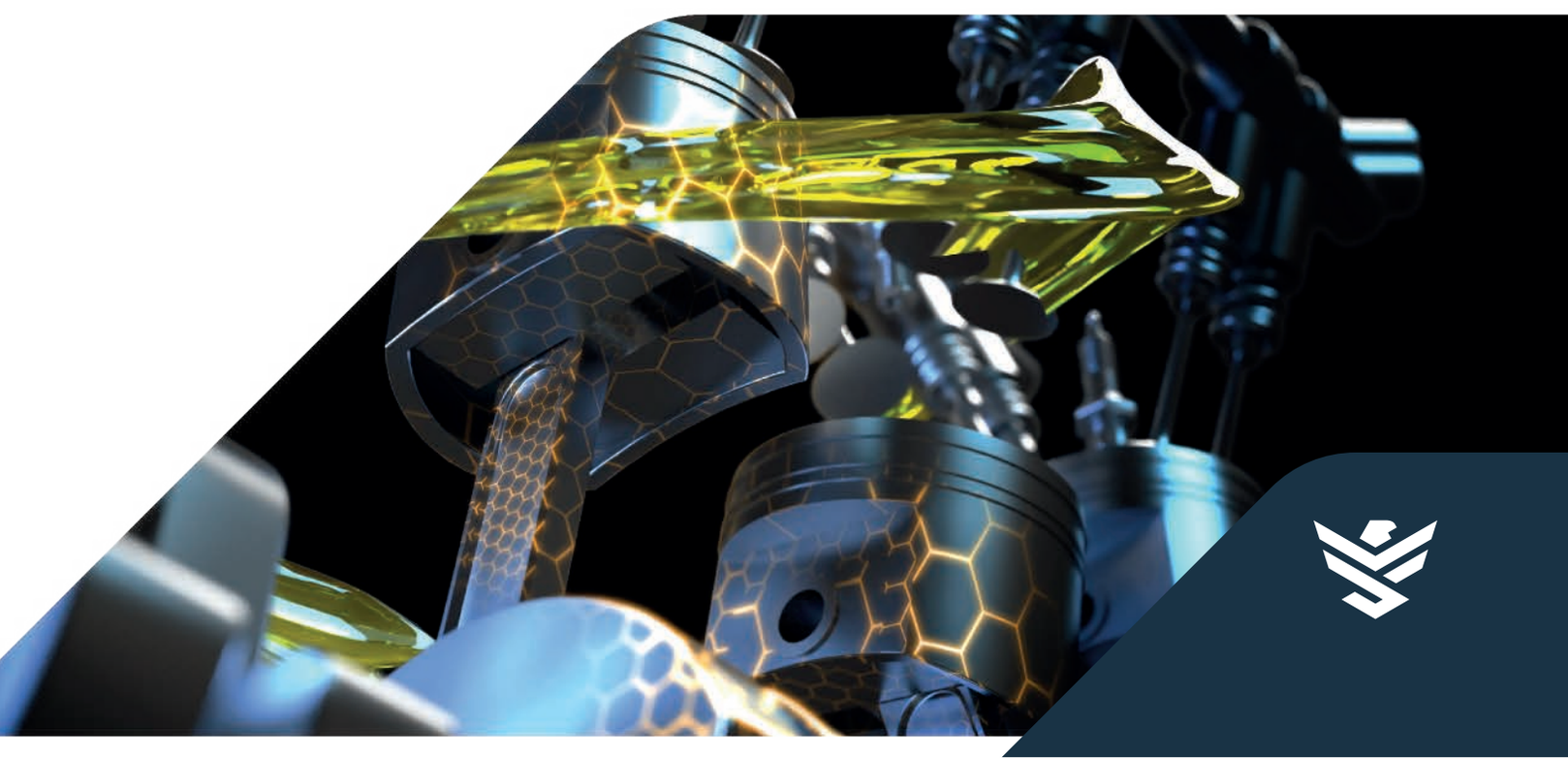

Servicios
Post ventas

VISTO LUBE
VISTONY 2.0

Nuestra plataforma tecnológica en línea está diseñada para optimizar los costos de operación de nuestros clientes, mediante una mayor confiabilidad de sus equipos, mayor vida útil, mayor eficiencia en la economía de combustible y periodos de cambios extendidos. Facilita, de esta forma, aumentar su productividad y el cuidado del medio ambiente a través de la reducción de residuos y emisiones. Los principales beneficios que ofrece son los siguientes:

- **Programa de análisis de aceite:**
  - Monitoreo para proteger los componentes de los equipos a través de recomendaciones.
  - Extensión de la vida útil de componentes a través de análisis de aceite para el desarrollo de pruebas de migración.
  - Gestión de resultados de los análisis de aceite.
  - Gráficos de tendencias.
  - Determinación de límites condenatorios propios.
  - Monitoreo del desgaste y prevención de fallas.
  - Seguimiento continuo para extender los periodos de cambio de aceite y optimizar los costos operativos.

VISTO PRED
VISTONY

Ofrece un sistema de monitoreo de condiciones de equipos críticos en funcionamiento que ayudan a identificar fallas mitigando su origen.

VISTO LEARN
VISTONY

Programa de capacitación online diseñado con altos estándares de entrenamiento en lubricación y mantenimiento.

Confianza en la post venta

Nuestros servicios de post venta especializados en distintas industrias aseguran la continuidad de las operaciones bajo altos estándares de calidad.

Contamos con:

- Personal técnico altamente calificado: ICML,STLE RCT
- Cobertura a nivel nacional.
- Experiencia comprobada en el segmento minero.
- Programa de beneficios y ahorros a clientes
    - Extensión del período de cambio de aceite.
    - TCO (Costo total de propiedad).
    - Optimización de inventarios y consumos de lubricantes.
- Equipos de lubricación en comodato que mejoran las bahías de lubricación y camiones lubricadores, reduciendo costos de mantenimiento.
- Servicios técnicos que ayudan a generar beneficios y ahorros a través de consultoría in situ en las operaciones.

Portafolio de
Productos

TORNO PARALELO

Cabezal Trasversal
VELTRON EP

Cabezal Fijo
VELTRON EP

Sistema de Refrigeración
CUTTING FLUID
MUTURROL
METSULF

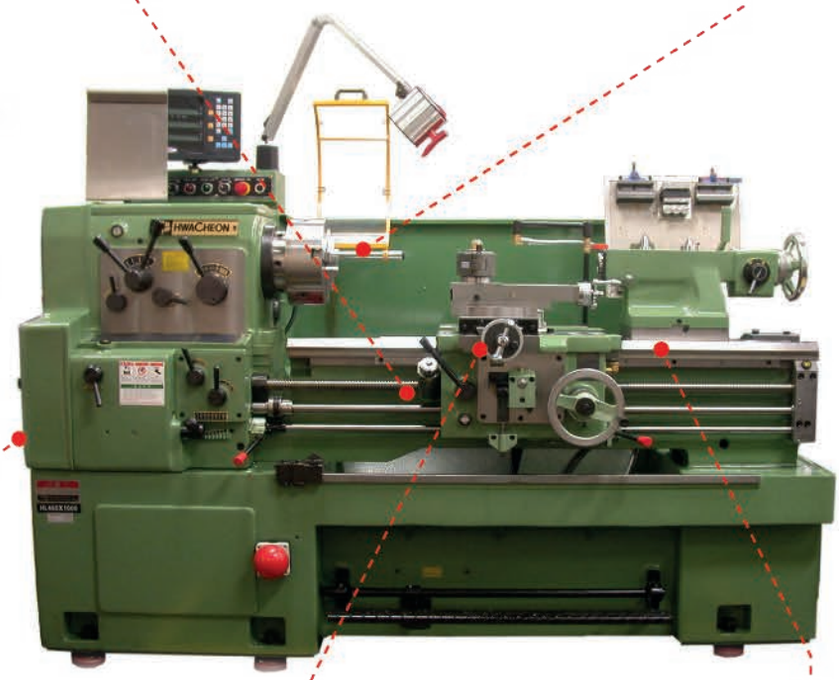

Caja de Cambios
VELTRON EP

Engrase General
LITHIUM EP-2

Bancadas y Guías
TEXVAC AD

TORNO VERTICAL

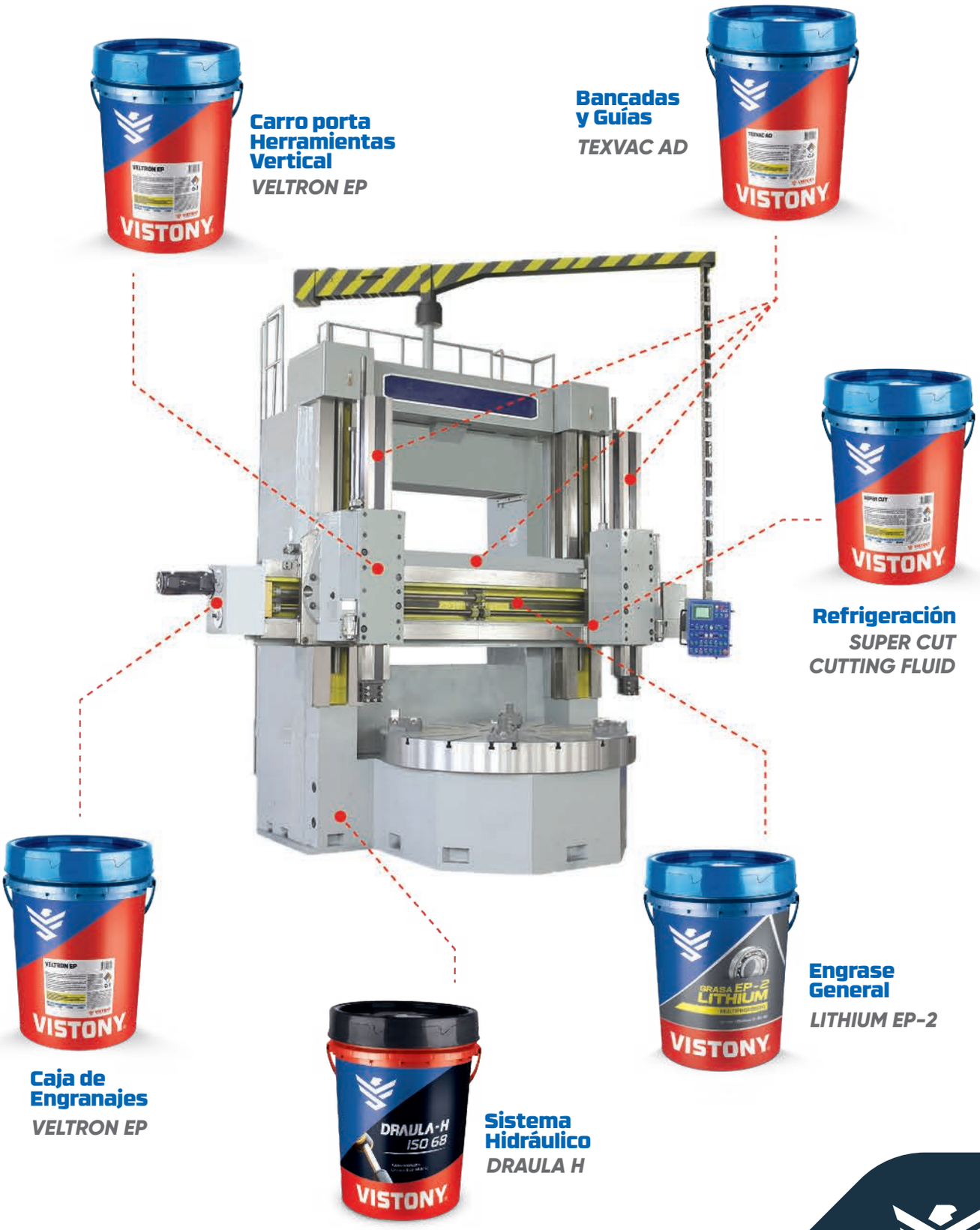

Portafolio de
Productos

FRESADORAS

Engrase General

LITHIUM EP-2

Sistema de Refrigeración

SUPER CUT CUTTING FLUID

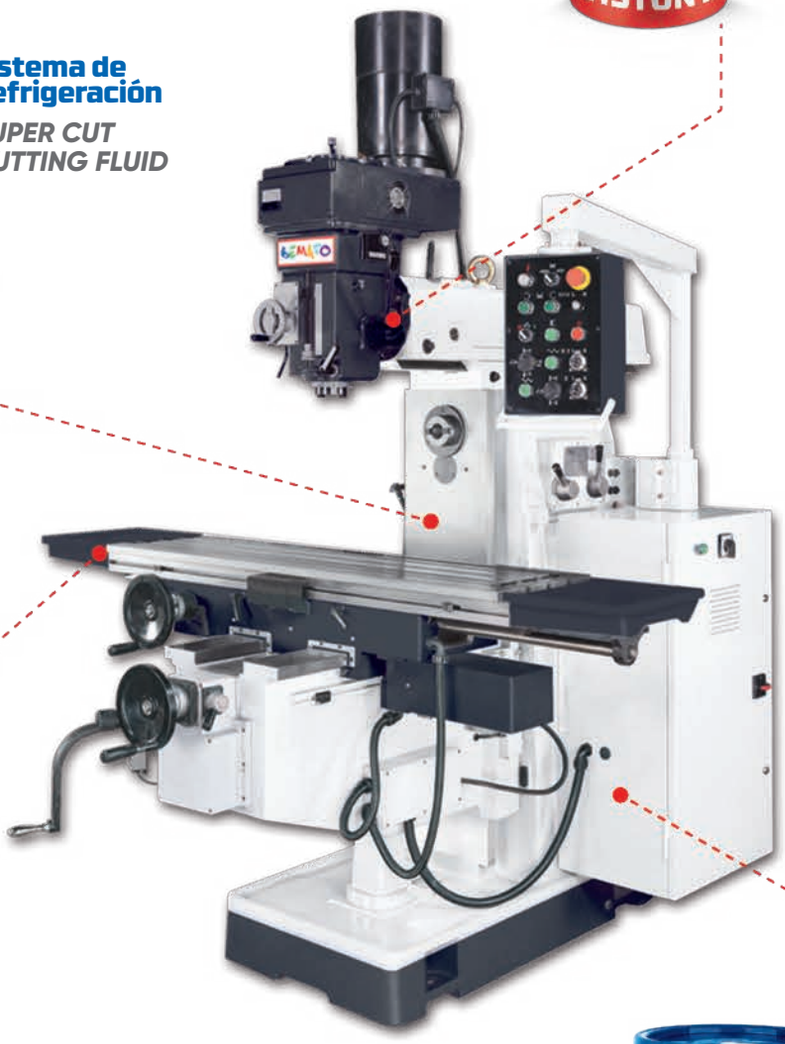

Bancadas y Guías

TEXVAC AD

Caja de Velocidades

VELTRON EP

RECTIFICADORAS

Sistema de Refrigeración

MUTURROL
SUPER CUT
CUTTING FLUID
METSULF

Engrase General

LITHIUM EP-2

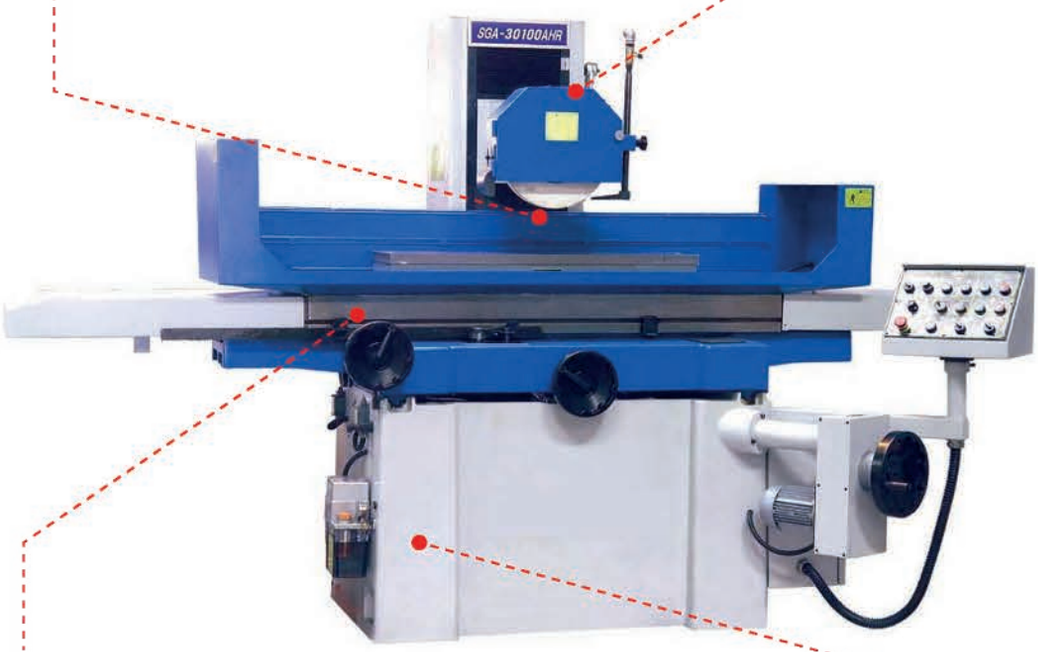

Bancadas y Guías

TEXVAC AD

Sistema Automático de Lubricación

DRAULA H

Portafolio de
Productos

MANDRINADORAS

Sistema de Refrigeración

MUTURROL
SUPER CUT
CUTTING FLUID
METSULF

Cabezal

VELTRON EP

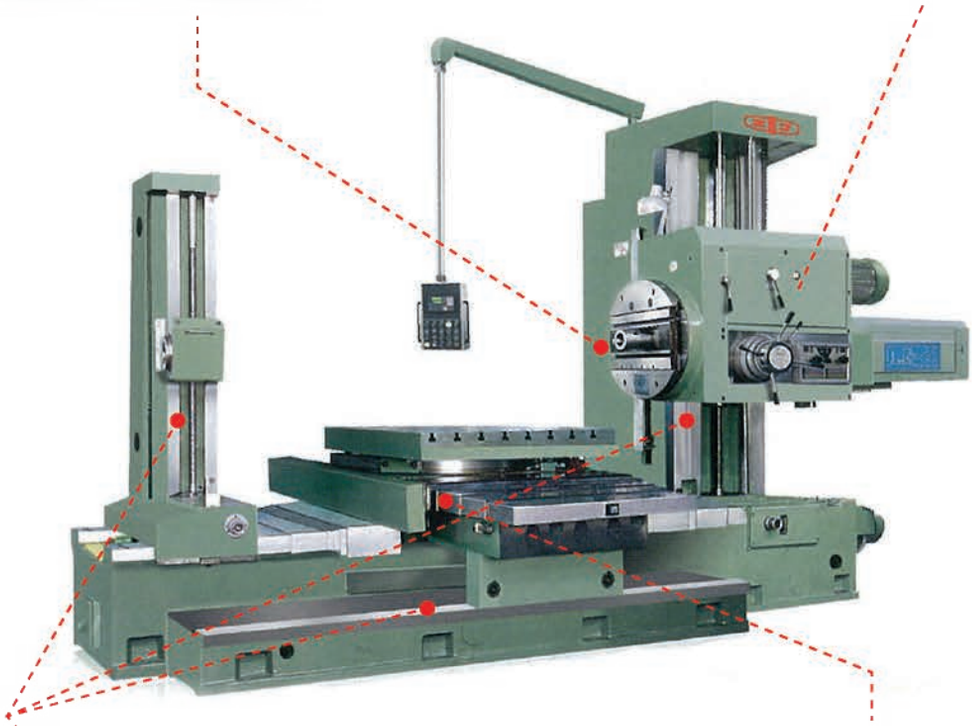

Bancadas y Guías

TEXVAC AD

Engrase General

LITHIUM EP-2

TALADROS

Sintético de Refrigeración
SUPER CUT

Bancadas y Guías
TEXVAC AD

Engrase General
LITHIUM EP-2

Portafolio de
Productos

CIRCUITO NEUMÁTICO

Compresor
AIR COMPRESSOR OIL

Unidad de Mantenimiento
OIL DWH 32

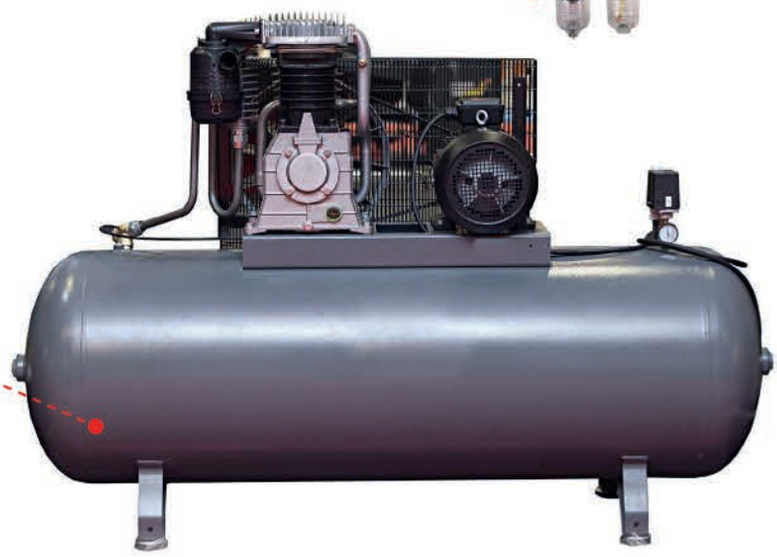

COMPRESORES

Compresor
COMPRESSOR OIL SYNTH SCREW

CONTROL NUMÉRICO COMPUTARIZADO

Engrase General

LITHIUM EP-2
KRICKERLITH N000

Sistema de Refrigeración

MUTURROL
SUPER CUT
CUTTING FLUID
METSULF

Unidad de Lubricación

DRAULA H

Bancadas y Guías

TEXVAC AD

Portafolio de
Productos

INYECTORAS

Engrase General
LITHIUM EP-2

Reductor
VELTRON EP

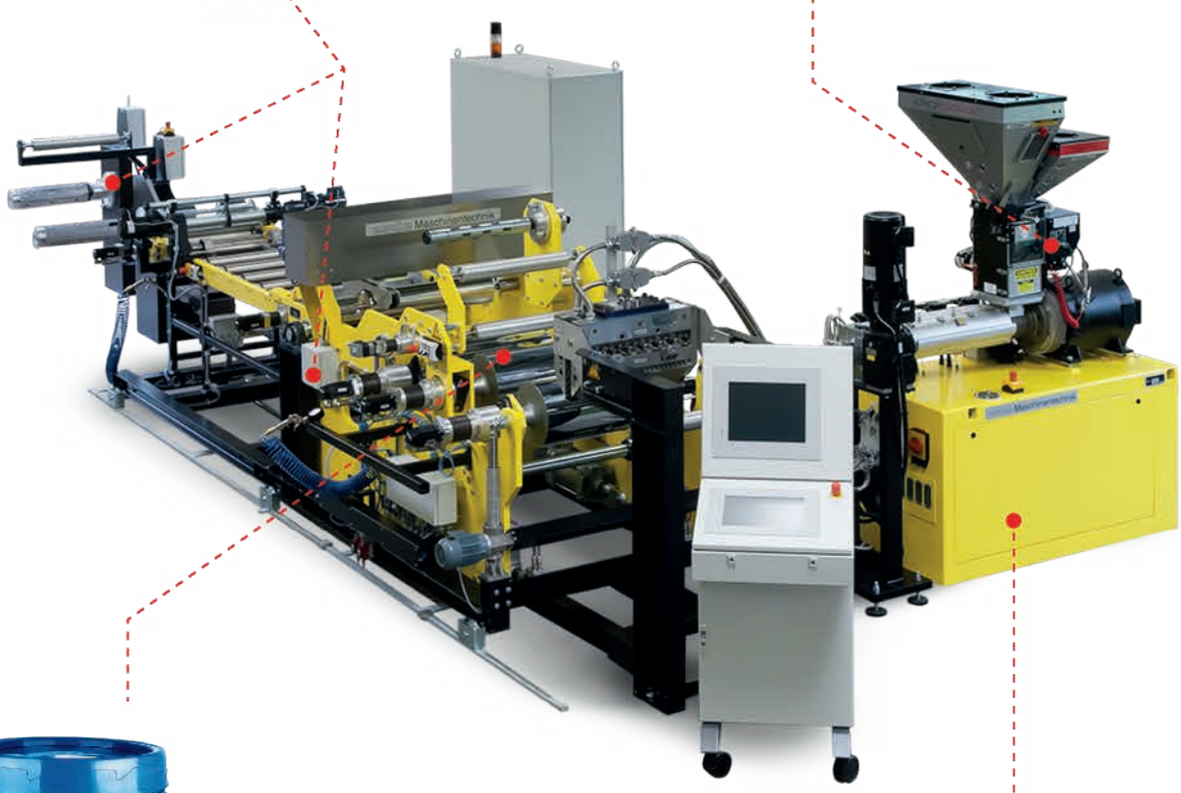

Compresor
AIR COMPRESSOR OIL

Unidad de Lubricación
DRAULA H

EXTRUSORA

Engrase General
LITHIUM EP-2

Engrase General
LITHIUM EP-2

Compresor
AIR COMPRESSOR OIL

Reductor
VELTRON EP

Portafolio de
Productos

MOLDEADORAS

Engrase General
LITHIUM EP-2

Motoreductor
VELTRON EP

Proceso
PLASTIC 22

Unidad de Lubricación
DRAULA H

Bancadas y Guías
TEXVAC AD

Compresor
AIR COMPRESSOR OIL

HORNO

Engranajes Abiertos

NANOLITHIUM MIL

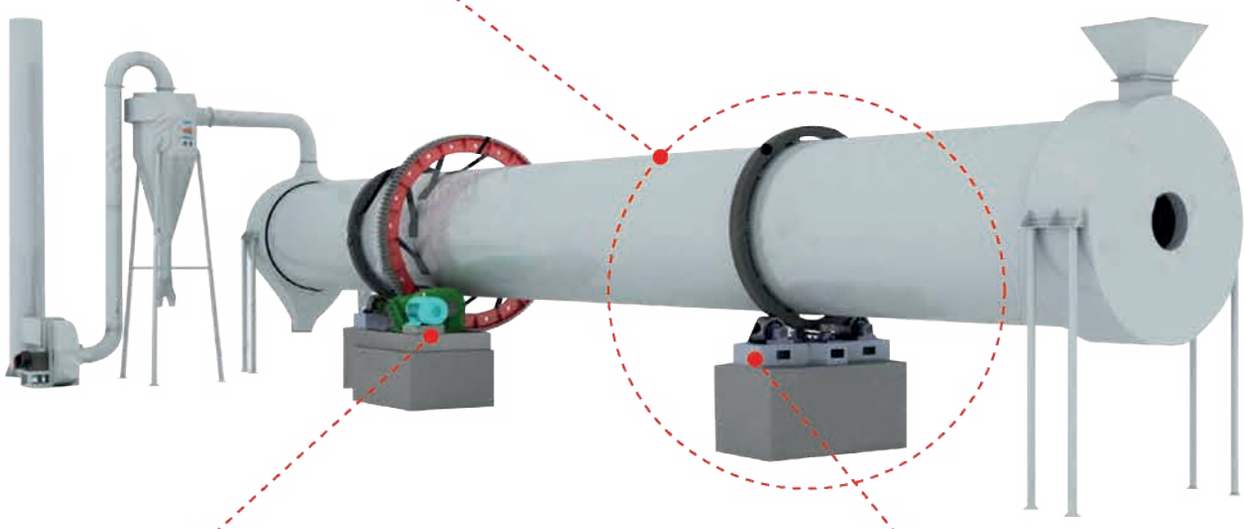

Reductor Principal

VELTRON EP

VELTRON SYNTH

Chumaceras Rodillos

GRANEX SUGAR

Portafolio de **Productos**

PLANTA DE SINTERZADO

COMPLEJO DE LITIO

COMPLEX MOLY

ALTO HORNO

TURBINIUM T

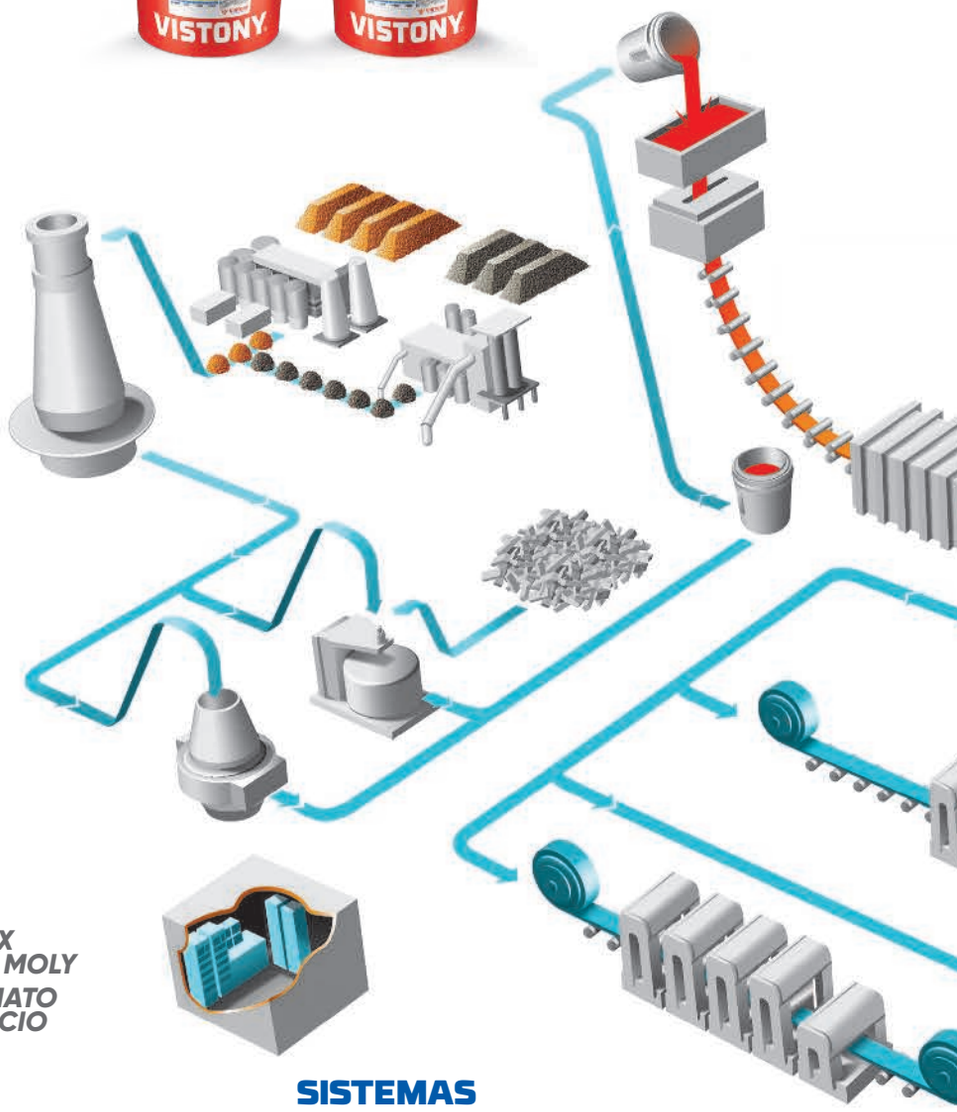

COMPACTO DRI/HRI

GRANEX SUGAR MOLY

SULFANATO DE CALCIO

SISTEMAS RECIRCULANTES

DRAULA HT
HIDRAROLY
VELTRON EP
VELTRON SYNTH

PLANTA DE ACEROS

ACABADO

SULFONATO DE CALCIO

COLADA CONTINUA DEL ACERO

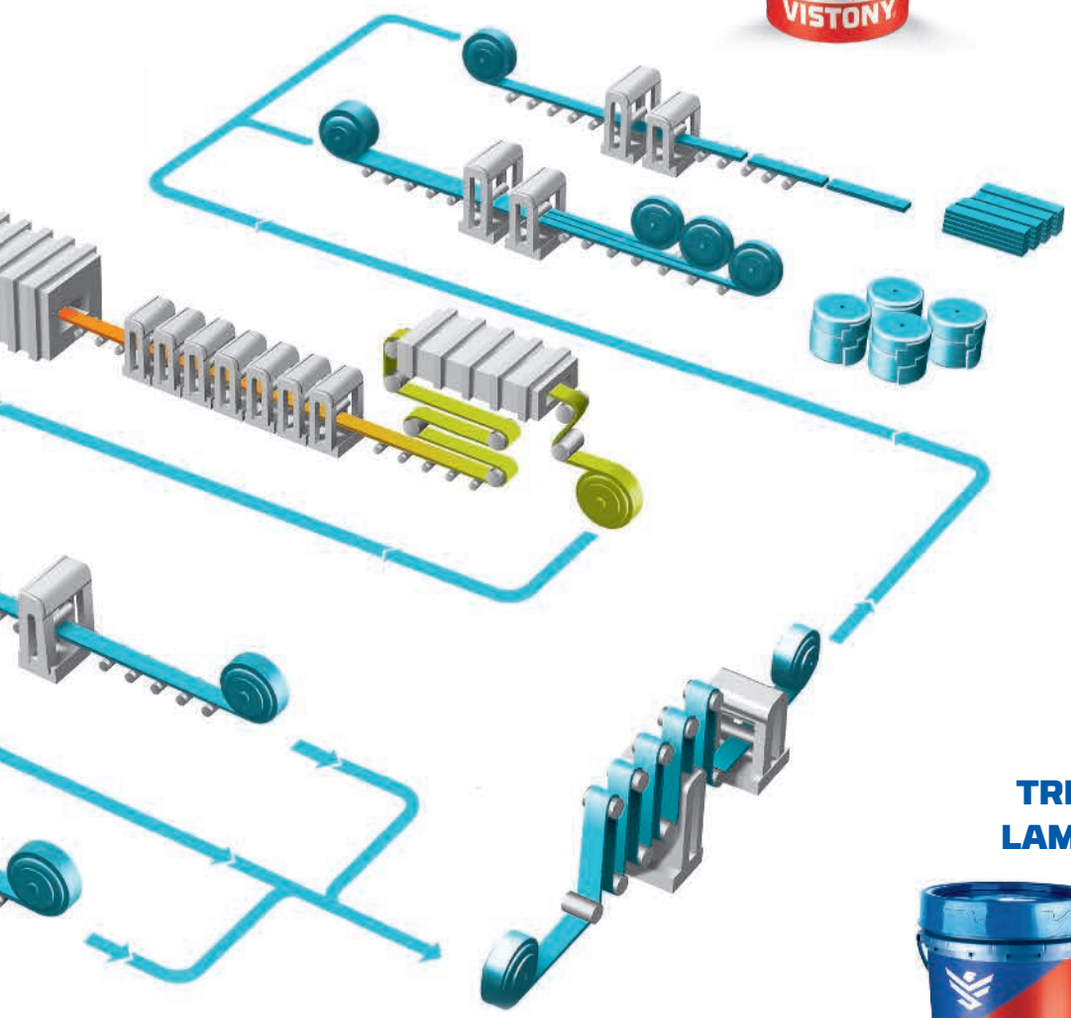

TRENES DE LAMINACIÓN

SULFONATO DE CALCIO

HIDRAROLY

Portafolio de
Productos

GRÚAS PORTICAS

Moto Reductores
VELTRON EP

Sistema Lubricación Centralizado
KRICKERLITH N000

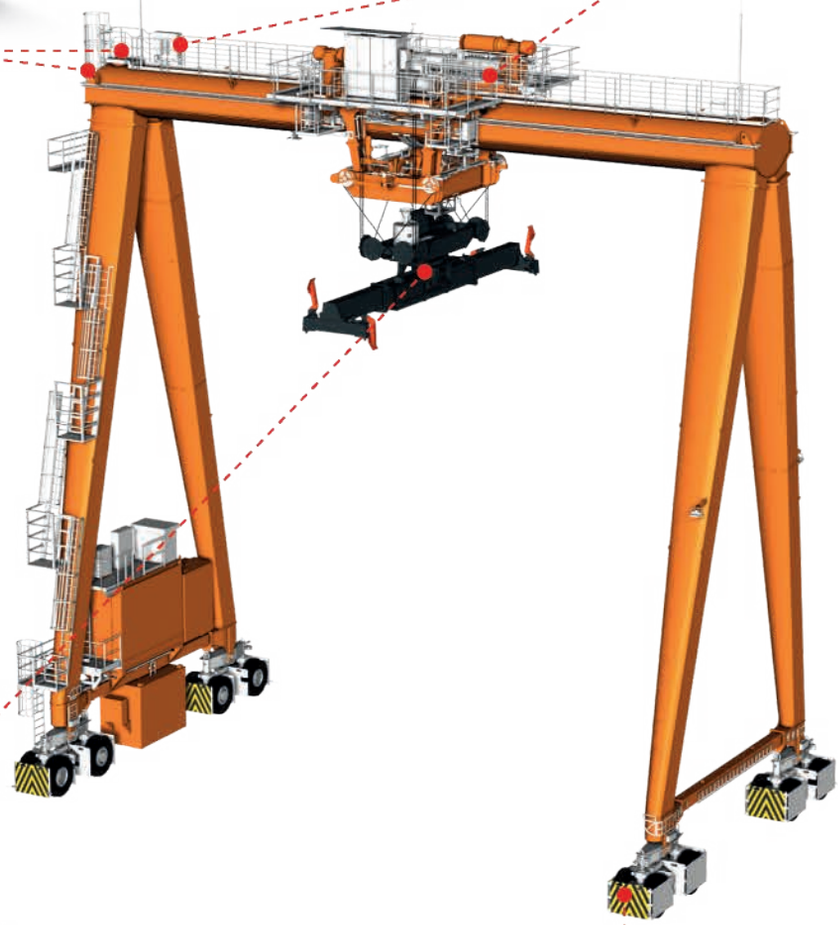

Rodamientos de Ruedas
COMPLEJO DE LITIO

Cables
GRANEX SUGAR

GRÚAS MÓVILES

Portafolio de
Productos

PUENTES GRÚAS

Reductor
VELTRON EP

Engrase General
LITHIUM EP-2

Cables
GRANEX SUGAR

GRÚAS DE PLUMAS ESTACIONARIAS

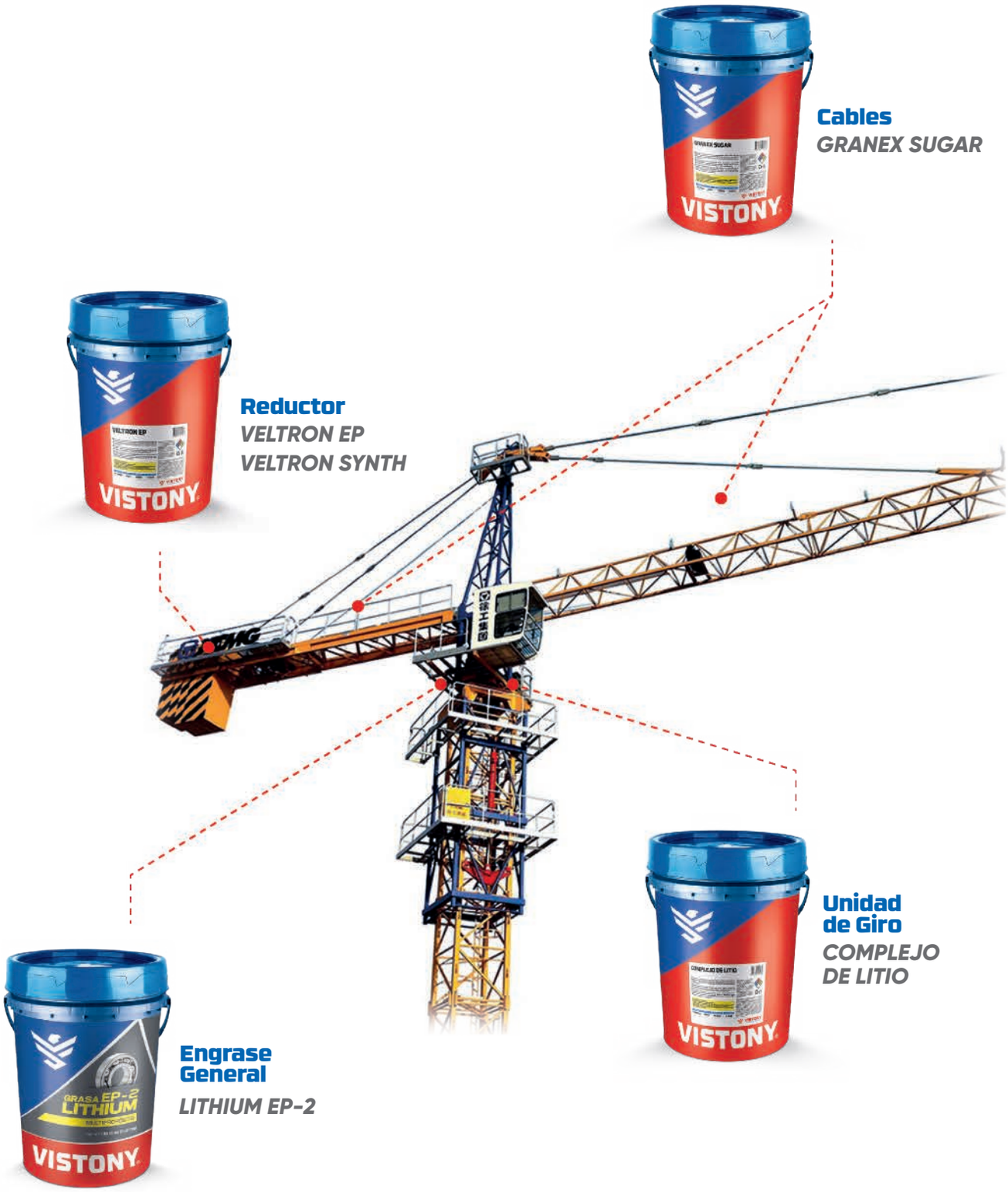

Portafolio de
Productos

FAJAS TRANSPORTADORAS

Motoreductores
VELTRON EP
VELTRON SYNTH

Chumaceras
COMPLEJO DE LITIO

AUXILIARES DE MANTENIMIENTO

White Lithium Grease (Multipropósito)
Cont. 296 ml (10 oz) - unid. / caja: 12

Lubricatodo
Cont. 269 ml (10 oz) - unid. / caja: 12

Auxiliar de Arranque
Cont. 296 ml (10 oz) - Unid. / caja: 12

Limpia Inyectores
Cont. 269 ml (10 oz) - unid. / caja: 12

Brake Cleaner
Cont. 450 ml (10 oz) - unid. / caja: 12

Limpia Contacto
Cont. 269 ml (10 oz) - unid. / caja: 12

Spray Desmoldante (Antiadhesivo Multiusos)
Cont. 296 ml (10 oz) - unid. / caja: 12

Limpia Carburador
Cont. 356 ml (10 oz) - unid. / caja: 12
Cont. 356 ml (12 oz) - unid. / caja: 12

Aflojatodo (ZK - 90)
Cont. 5.5 oz - unid. / caja: 12
Cont. 10 oz - unid. / caja: 12
Cont. 5.5 oz - unid. / caja: 24

Max Grey (Gasket Maker)
Cont. 85 gr. unid.

Aflojatodo
Cont. 30 ml (12 oz) - unid. / caja: 24
Cont. 90 ml (12 oz) - unid. / caja: 24

Motor Flush
Cont. 443 ml (10 oz) - Unid. / caja: 12

Limpia Radiador
Cont. 300 ml - unid. / caja: 12 y 24

Agua Desionizada (Para Baterías)
Cont. 1/2 lt. / caja: 12 y 32
Cont. 1.1 lt. / caja: 12 y 32
Cont. 1 gal. / caja: 6
Cont. 55 Gl. / Cilindro

Antioxidante
Cont. 25 ml
Cont. 1/4 gal - unid. / caja: 12

VISTONY®
TECNOLOGÍA EN LUBRICACIÓN

Servicio al cliente:

(01) 552 -1325

E-mail: ventas@vistony.com

www.vistony.com

Parque Industrial Mz. B-1, Lt. 1
Ancón - Lima